KÄYTTÖOHJEET

03-00036

03-00036 KARDAANIN LAAKERIN IRROTUSTYÖKALU

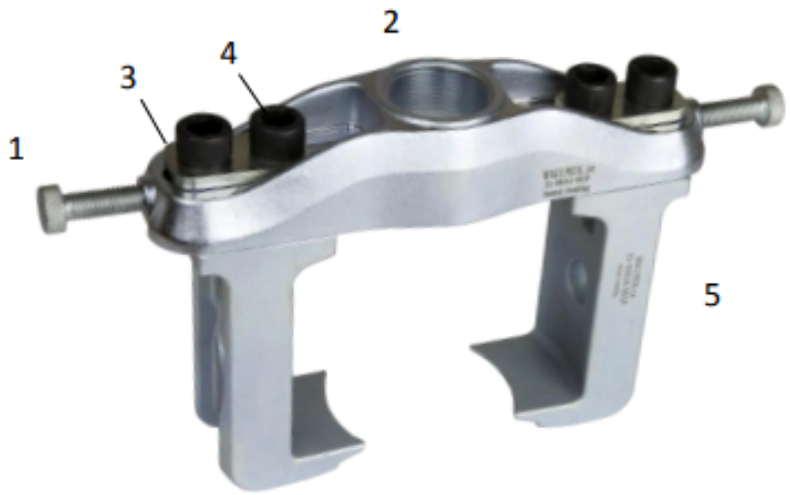

Sarjan sisältö:
1. 01-00018-004 (2x)
2. 01-00041-002 Kiinnityslevy
3. 01-00041-003 (2x)
4. 01-00041-005 (4x)
5. 03-00036-001 (2x)

Käytetään hydraulisylinterillä
01-00030 (18 tonnin hydraulisylinteri)

Koko työ tehdään auton alla ilman aikaa vievää ja raskasta nivelakselin siirtoa korjaamon prässille. Työkalu on suunniteltu maksimaalisella säädöllä ja sovituksella kuorma-ja linja-autojen vääntiöiden irrotuksiin. Työkalu on suunniteltu sopimaan myös mm. hidastimella varustettujen vaihteistojen vääntiöiden irrotukseen.

Vaihdettaessa nivelakselin tukilaakeria, on akselin vääntiö irrotettava työkalulla 03-00035.

03-00036-020

Puristusjalat (2 kpl) voidaan ostaa myös erikseen tuotenumerolla 03-00036-020.

Tuotesivu

Toolx Oy on Wallmek i Kungälv AB:n virallinen maahantuoja Suomessa.

Haikanvuori 5 C 11
33960 Pirkkala
myynti@toolx.fi
040 500 9933
toolx.fi

KÄYTTÖOHJEET

03-00036

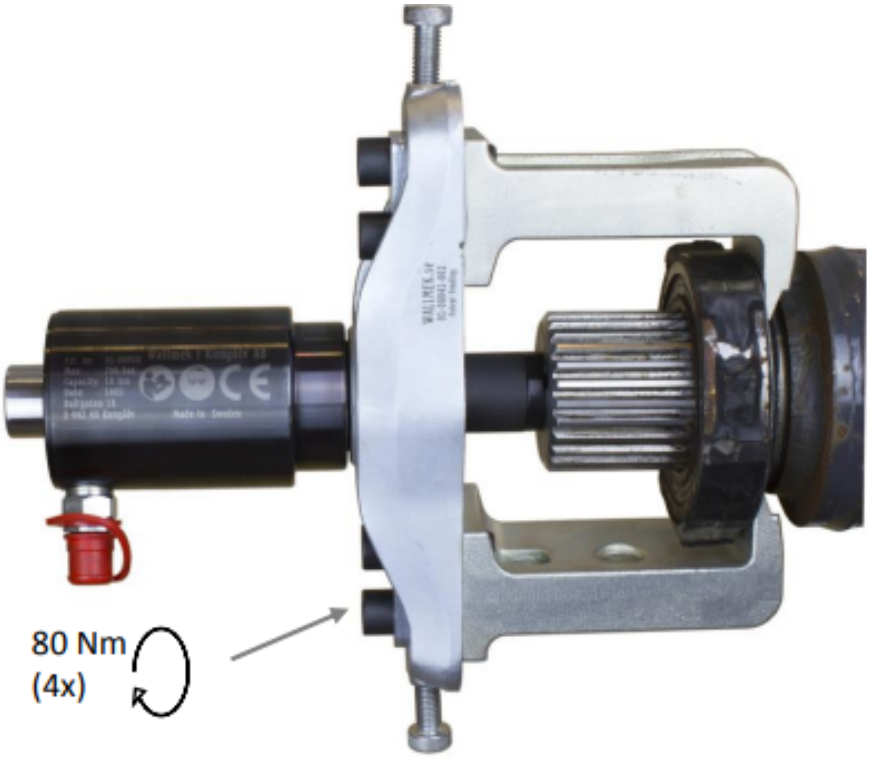

Aseta jalat paikalleen. Kiristä työkalun puristusjalat.

Säädä jalkojen etäisyys ja aseta puristusjalat kuvan mukaisesti.

Kiinnitä hydraulisylinteri. Purista kardaanin laakeri pois paikoiltaan.

Katso käyttöä opastava **video**!
Klikkaa QR-koodia tai lue se laitteellasi.
HUOM. Videolla **3:28** alkaen

Haikanvuori 5 C 11
33960 Pirkkala
myynti@toolx.fi
040 500 9933
toolx.fi